ЭЛЕКТРОЩИТ®

Любое исполнение

Повышенная стойкость к перегрузкам

Обмотки с дополнительным теплоотводом

РОСС RU Д-RU.МН10.В.00011/20

elecshield.ru **8 (8553) 399 988, 399 989** **info@es-mail.ru**

Трансформаторы сухие с литой изоляцией

до 25 000 кВА

Сухие трансформаторы с литой изоляцией типа ТСЛ, ТСЗЛ с алюминиевыми и медными обмотками. Мощностью 25 кВА - 25 000 кВА, напряжением 6 кВ - 35 кВ.

Трансформаторы силовые сухие трехфазные с литой изоляцией двухобмоточные типа ТС(З)Л предназначены для преобразования электроэнергии в сетях энергосистем потребителей переменного тока частотой 50 Гц. Напряжение ВН и НН может быть любое, по согласованию с Заказчиком. Трансформаторы могут быть изготовлены со степенью защиты от IP00 до IP54. По желанию Заказчика на трансформаторы может быть установлена система принудительного охлаждения. Сухие трансформаторы устанавливаются в промышленных помещениях и общественных зданиях, к которым предъявляются повышенные требования пожаробезопасности, взрывозащищенности, экологической чистоты. Сухие трансформаторы не требуют периодического обслуживания, экономичны и просты в эксплуатации.

Номинальное напряжение (Стандарт)
ВН - 6 кВ или 10 кВ НН - 0,4 кВ

Схема и группа соединения обмоток
D/Yн -11 или Y/Yн - 0

Вид климатического исполнения
У (умеренный климат) - температура эксплуатации от -45 С° до +40 С°
УХЛ (умеренный и холодный климат) - температура эксплуатации от -60С° до +40С°

Категория размещения
«1» - для работы на открытом воздухе
«3» - для работы в закрытом помещении

Комплексные решения строительства систем энергообеспечения

elecshield.ru

ЭЛЕКТРОЩИТ®

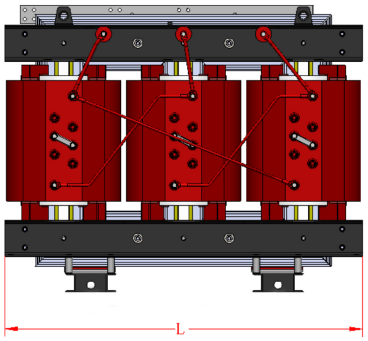

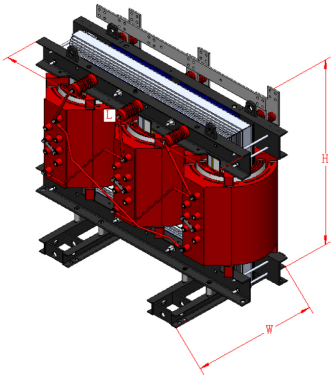

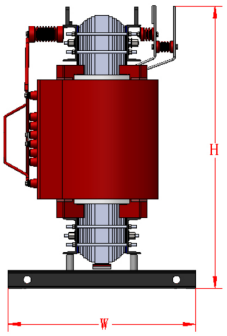

Технические характеристики

Номинальная мощность, кВА	630	800	1000	1250	1600	2000	2500
Номинальное напряжение ВН, кВ	6; 10; 20; 35						
Номинальное напряжение НН, кВ	0,4						
Частота питающей сети, Гц	50						
Схема и группа соединений	D/Yн-11 ; Y/Yн-0						
Вид системы охлаждения	AF+25%; AF+40% - принудительное воздушное (для защиты от перегрева, один или два комплекта вентиляторов) Стандарт - повышенный теплоотвод, дополнительная естественная вентиляция.						
Материал обмоток	AL-алюминий ; CU - медь						
Климатическое исполнение и категория размещения	У3; УХЛ3; У1; УХЛ1						
Температура окружающей среды	-40С° ….+40С° ; -60С° … +40С°						
Степень защиты	IP00 (без кожуха); IP21; IP31; IP23; IP33 (в защитном кожухе)						
Класс пожаробезопастности	F1						
Класс экологической безопастности	E2						
Класс нагревостойкости изоляции обмоток по ГОСТ Р 52719-2007	F						
Вес, кг	1700	2030	2440	2840	3570	4105	5315
Габаритные размеры IP00, мм (Длинна-L x Ширина-W x Высота-H)	1370 x 880 x 1020	1400 x 900 x 1080	1470 x 900 x 1115	1510 x 900 x 1225	1620 x 900 x 1320	1680 x 980 x 1390	1900 x 1020 x 1725
Потери Хх (Ро), kW	1,3	1,52	1,77	2,09	2,45	3,05	3,6
Потери Кз (Рк.з.) 75С°, kW	5,3	6,07	7,09	8,46	10,7	13,1	15,9
Потери Кз (Рк.з.) 120С°, kW	5,96	6,96	8,13	9,69	11,7	14,4	17,1
Ток холостого хода (Iх.х), %	0,85	0,85	0,85	0,85	0,85	0,7	0,7
Уровень звукового давления, дБ	50	52	52	52	54	56	56
Дополнительные опции	Термоконтроллер Т154 Комлект тепловых датчиков PT100 - 3 шт Катки для перемещения трансформатора Зажим заземления М12 – 2 шт Комплект принудительной вентиляции AF+25% / AF +40% Виброгасящие опоры						
Соответствие стандартам	ГОСТ Р 52719-2007 Трансформаторы силовые (Общие технические условия) ГОСТ 12.2.007.0 - Изделия электротехнические ГОСТ 12.2.007.2-75 - Трансформаторы силовые и реакторы электрические ГОСТ 12.2.024-87 - Шум. Трансформаторы силовые МЭК 60076-1 (ГОСТ 30830-2002) - Трансформаторы силовые (Общие положения) МЭК 600076-11 (ГОСТ 54827-2011) - Трансформаторы сухие (Общие технические условия)						

423450, Республика Татарстан
г. Альметьевск, ул. Заслонова, 4 А
8 (8553) 399 988, 8 (8553) 399 989
info@es-mail.ru
elecshield.ru